O.NOVO HANDTVÄTTFAT, HÖRN KVARTSCIRKEL

PRODUKTINFORMATION

Artikeltitel	Villeroy & Boch O.novo Handtvättfat, hörn, 400 x 320 x 145 mm, Vit Alpin, med hål för bräddavlopp, opolerad
Artikelnummer	73103201
Montering / monteringstyp	Hörninstallation
Leveransomfattning	Hörntvättställ, 1 x st.
Djup i mm	320
Bredd i mm	400
Höjd i mm	145
Inre djup	85
Kollektion	O.novo
Lämplig för	Enhålsblandare
Material	Sanitetskeramik
Yta	glansig
Färg, namn	Vit Alpin
Med bräddavlopp	Ja
Form	Kvartscirkel
Färgbeteckning	Vit Alpin
Antibakteriell yta (med AntiBac)	Nej
Enkel ytrengöring (CeramicPlus)	Nej
Antal kranhål utstansade	1
Handfatets undersida	opolerad
Antal skålar	1

TEKNISKA TECKNINGAR

73103201

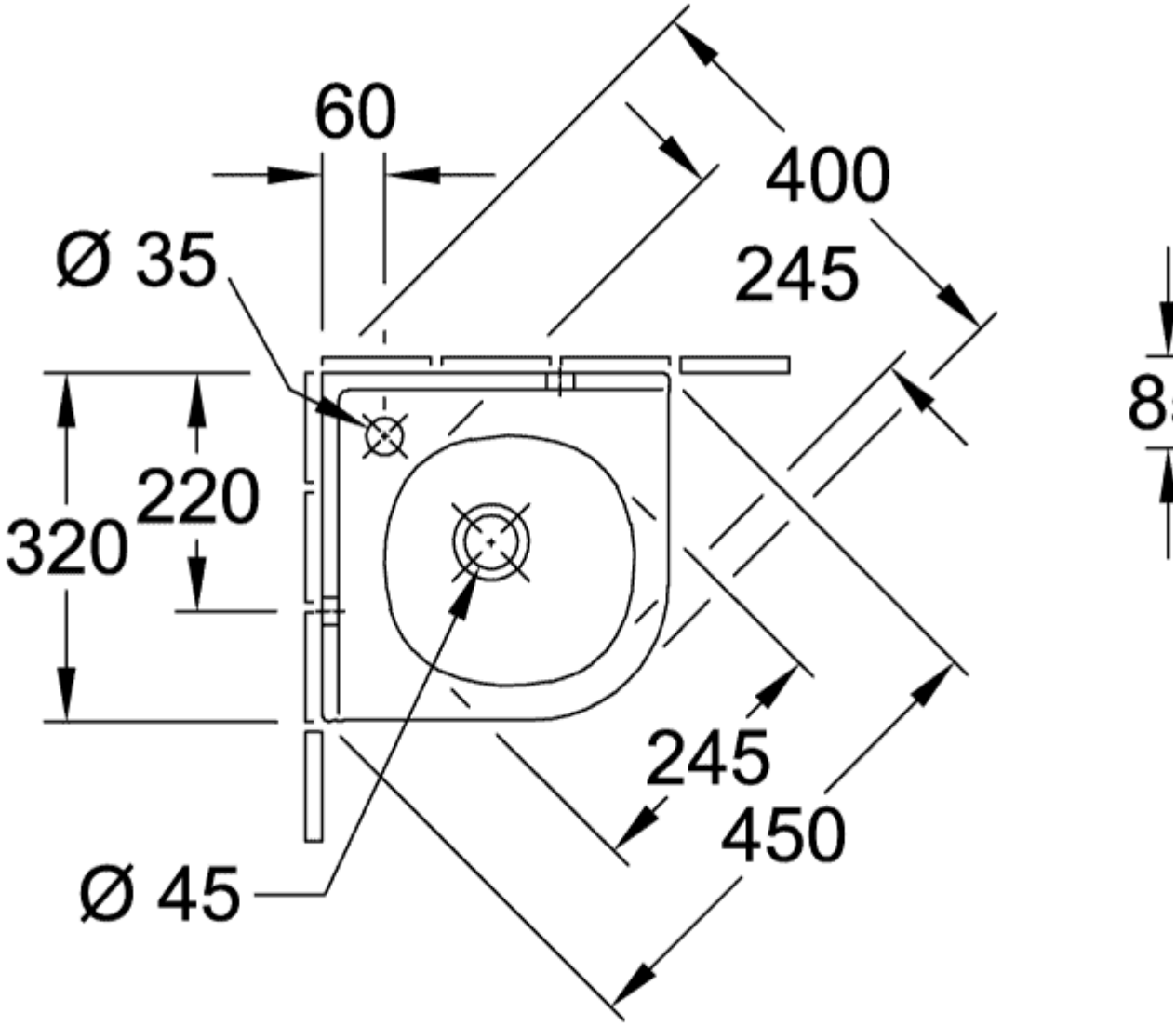
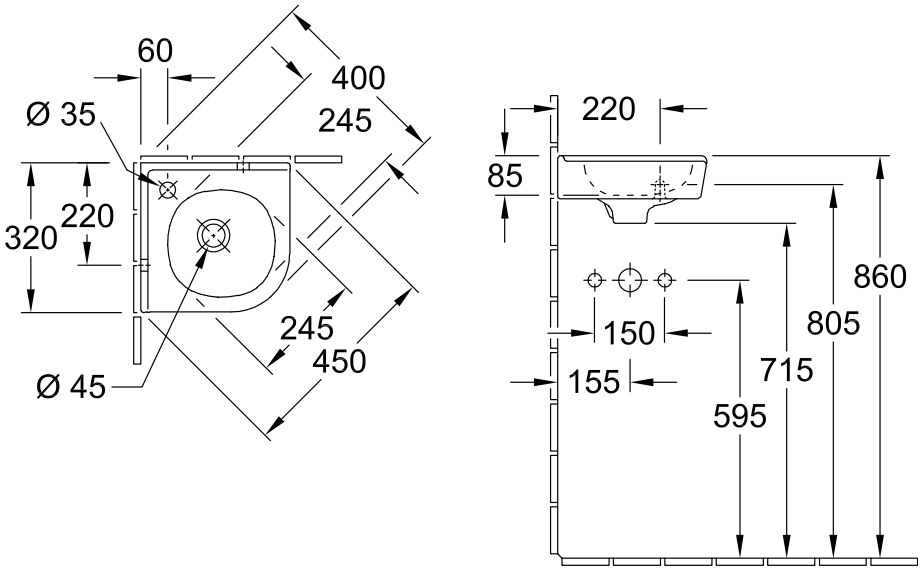
73103201