O.NOVO HANDTVÄTTFAT, HÖRN COMPACT KVARTSCIRKEL

PRODUKTINFORMATION

Artikeltitel	Villeroy & Boch O.novo Handtvättfat, hörn Compact, 415 x 415 x 195 mm, Vit Alpin, med hål för bräddavlopp, opolerad
Artikelnummer	73274001
Montering / monteringstyp	Hörninstallation
Leveransomfattning	Hörntvättställ, 1 x st.
Djup i mm	415
Bredd i mm	415
Höjd i mm	195
Inre djup	145
Kollektion	O.novo
Lämplig för	Enhålsblandare
Material	Sanitetskeramik
Yta	glansig
Färg, namn	Vit Alpin
Med bräddavlopp	Ja
Form	Kvartscirkel
Färgbeteckning	Vit Alpin
Antibakteriell yta (med AntiBac)	Nej
Enkel ytrengöring (CeramicPlus)	Nej
Antal kranhål utstansade	1
Handfatets undersida	opolerad
Antal skålar	1

TEKNISKA TECKNINGAR

73274001

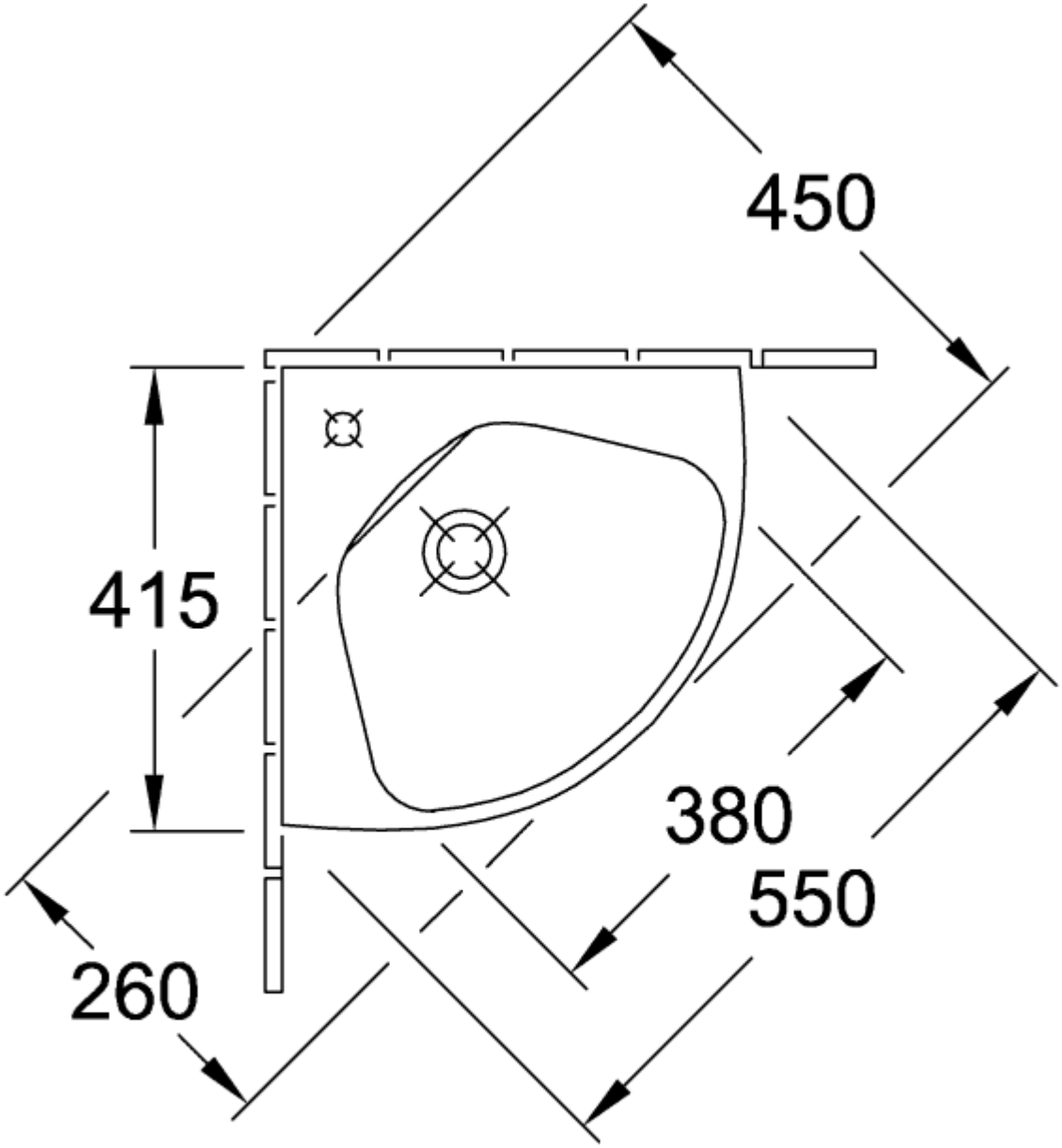
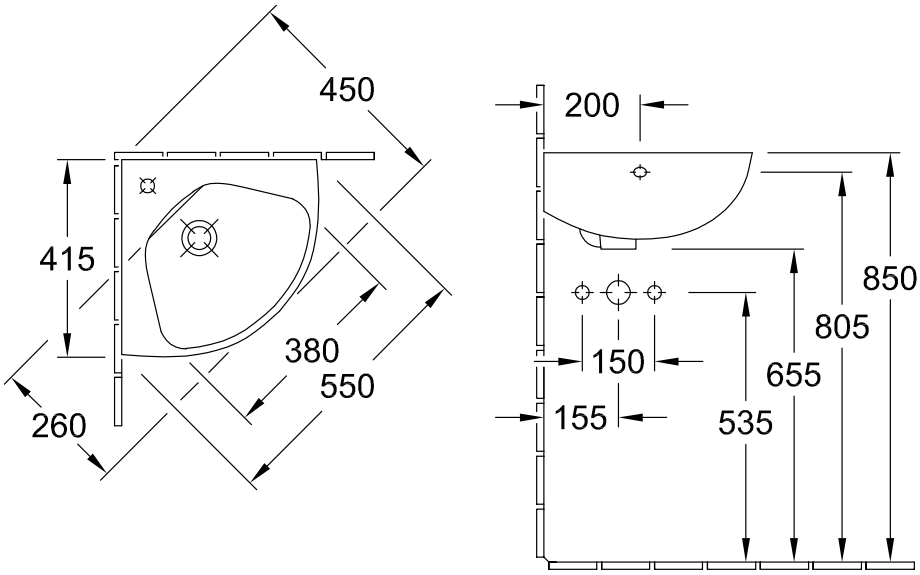
73274001