SUBWAY 2.0 HÖGSKÅP VINKEL

PRODUKTINFORMATION

Artikeltitel	Villeroy & Boch Subway 2.0 Högskåp, 1 utdragslåda, 2 dörrar, 350 x 1650 x 370 mm, Black Matt Lacquer
Artikelnummer	A70710PD
Montering / monteringstyp	väggmonterad
Typ av öppning	1 utdragslåda, 2 dörrar
Dörrgångjärn	gångjärn till vänster
Utrustning	2 x dörrar , 1 x utdragbart fack 3 x hyllor
Leveransomfattning	Högt skåp, 1 x st. , Fästsats, 1 x st.
Djup i mm	370
Bredd i mm	350
Höjd i mm	1650
Kollektion	Subway 2.0
Funktion	med SoftClosing
Material, front	MDF
Yta front	Målarfärg
Material, stomme	MDF
Yta stomme	Målarfärg
Form	vinkel
Färgbeteckning	Black Matt Lacquer
Med belysning	Nej
Smarthome-kompatibel	Nej

TEKNISKA TECKNINGAR

A70710PD

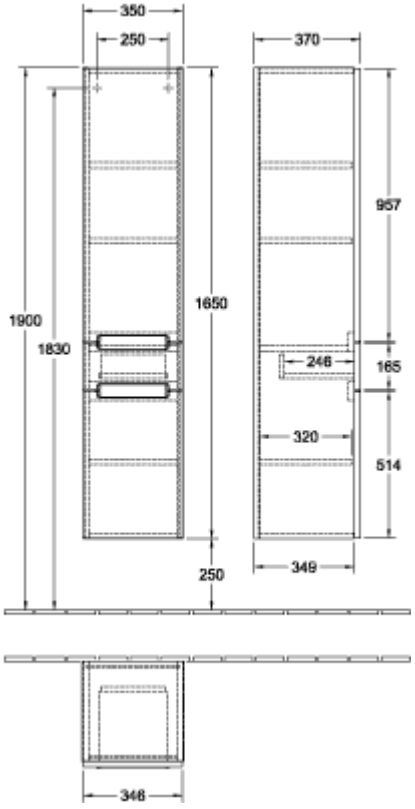
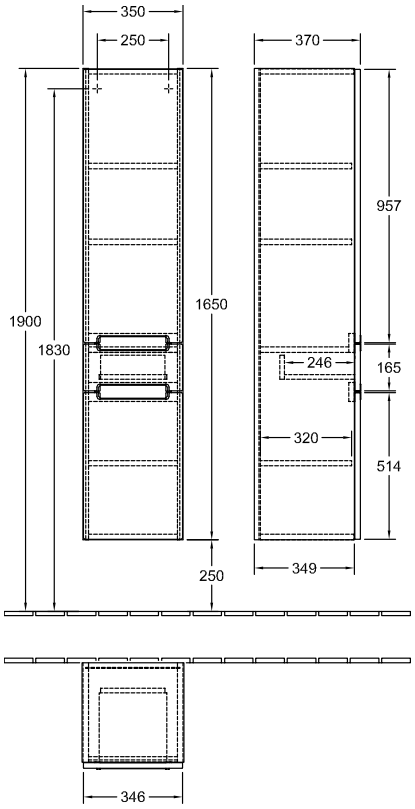
A70710PD