LEGATO SKÅP TILL TVÄTTSTÄLL VINKEL

PRODUKTINFORMATION

Artikeltitel	Villeroy & Boch Legato Skåp till tvättställ, med belysning, 2 utdragbara fack, 1000 x 550 x 500 mm, Glossy White / Glossy White
Artikelnummer	B572L0DH
Montering / monteringstyp	väggmonterad
Typ av öppning	2 utdragbara fack
Utrustning	1 x höga glasavdelare , 2 x låga glasavdelare 1 x accessoarlåda L 2 x utdragslådor med halkfri matta
Leveransomfattning	Skåp till tvättställ, 1 x st. , Fästsats, 1 x st.
Position handfat	tvättställ mitten
Möbel med kranhål	Kranhål förborrat på fabriken
Djup i mm	500
Bredd i mm	1000
Höjd i mm	550
Kollektion	Legato
Lämplig för	ytmonterade tvättställ valda
Funktion	• med SoftClosing • med belysning
Material, front	MDF
Yta front	Akrylfilm
Material, stomme	MDF
Yta stomme	Akrylfilm
Material, täckpanel	Spånskiva
Form	vinkel
Färgbeteckning	Glossy White
Färgbeteckning för täckpanel	Glossy White
Med belysning	Ja
Smarthome-kompatibel	Nej

TEKNISKA TECKNINGAR

B572L0DH

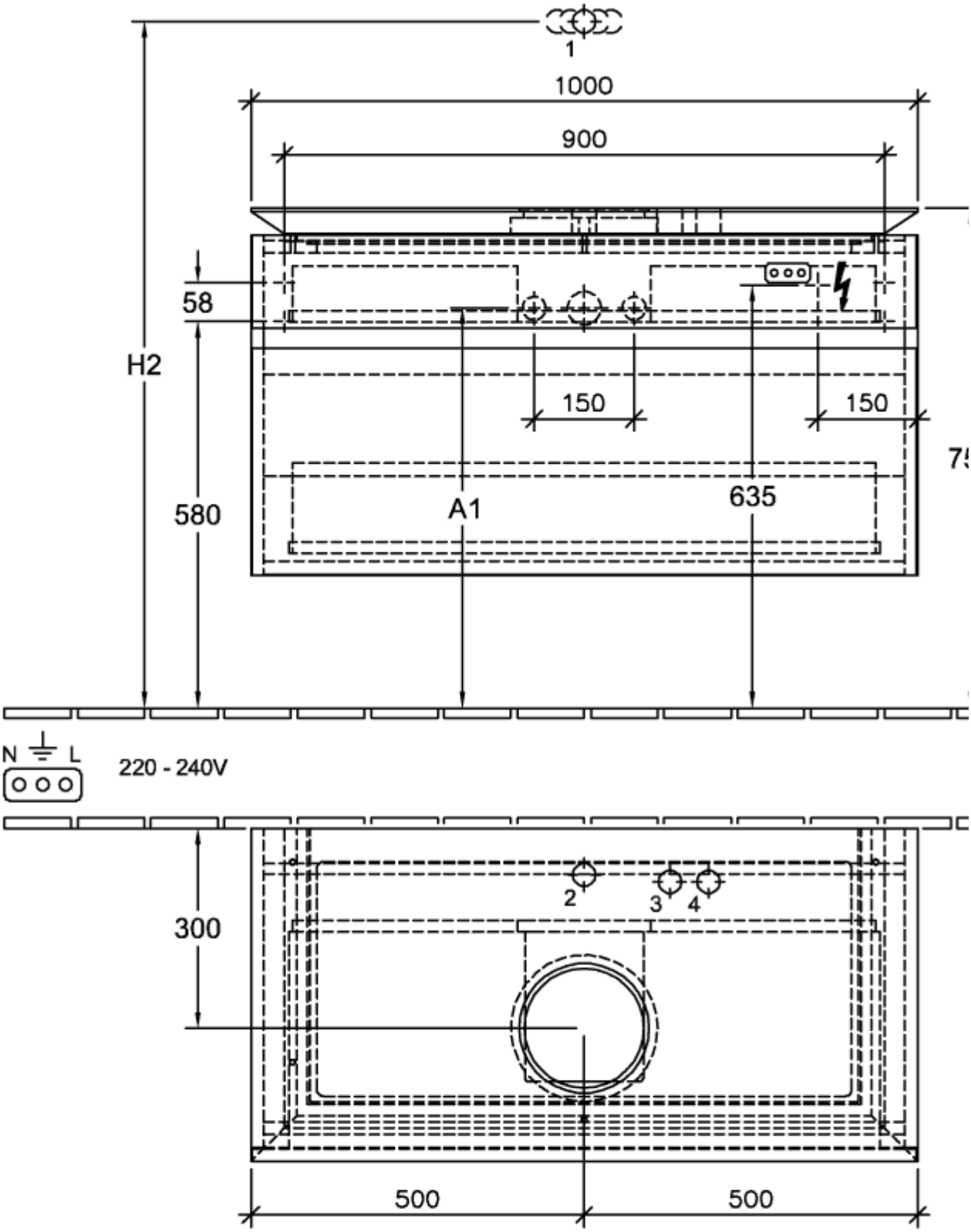
1
1000
900
58
H2
150
150
580
A1
635
N
L
220 - 240V
300
2
3
4
500
500

B572L0DH

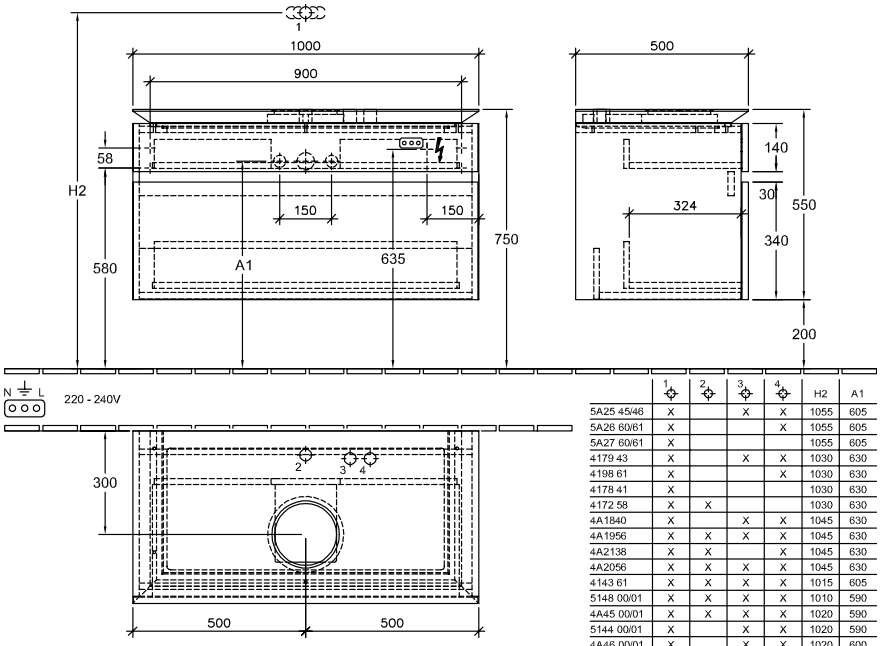

	1	2	3	4	H2	A1
5A25 45/46	X		X	X	1055	605
5A26 60/61	X			X	1055	605
5A27 60/61	X				1055	605
4179 43	X		X	X	1030	630
4198 61	X			X	1030	630
4178 41	X				1030	630
4172 58	X	X			1030	630
4A1840	X		X	X	1045	630
4A1956	X	X	X	X	1045	630
4A2138	X	X		X	1045	630
4A2056	X	X	X	X	1045	630
4143 61	X	X	X	X	1015	605
5148 00/01	X	X	X	X	1010	590
4A45 00/01	X	X	X	X	1020	590
5144 00/01	X		X	X	1020	590
4A46 00/01	X		X	X	1020	600
5151 00/01	X	X	X	X	1010	590
4A47 00/01	X	X	X	X	1010	600
5151 10/11	X			X	1020	590
4A48 00/01	X			X	1020	600
5154 00/01	X	X			1010	590
4A49 00/01	X	X			1020	600
4A50 00/01	X				1015	595
4110 60	X	X			1005	595