ARCHITECTURA DUSCHKAR FYRKANTIG

PRODUKTINFORMATION

Artikeltitel	Villeroy & Boch Architectura Duschkar, 1000 x 800 x 15 mm, Stone White
Artikelnummer	UDA1080ARA215V-RW
Montering / monteringstyp	Ytmonterad, Hörninstallation| Spolkopplingsinstallation|Installation på en bas
Monteringsanvisningar	Till Metalrim med 15 mm hög badkarskant rekommenderas ett tätskikt enligt ETAG 022 ovanpå golvuppbyggnaden under duschkaret för att förhindra fukt i golvkonstruktionen., Duschkarets installationshöjd kan minskas med 30 mm om Viega-utloppskoppling 634 100 används. Observera! Utloppskopplingen överensstämmer inte med EN274.
Leveransomfattning	Rektangulärt duschkar, 1 x st. , 1 x avloppspropp i vitt Alpin (01), till matta färger finns avloppsproppen i passande matt färgnyans
Längd i mm	1000
Bredd i mm	800
Höjd i mm	15
Inre djup	15
Kollektion	Architectura
Material	Akryl
Färg, namn	Stone White
Övriga material	Utloppslock: Akryl
övriga ytor	Utloppslock: matt
Form	Fyrkantig
Färgbeteckning	Stone White
andra färgbeteckningar	Utloppslock: Stone White
Antibakteriell yta (med AntiBac)	Nej
Enkel ytrengöring (CeramicPlus)	Nej
Med halkskydd	Nej

TEKNISKA TECKNINGAR

UDA1080ARA215V-RW

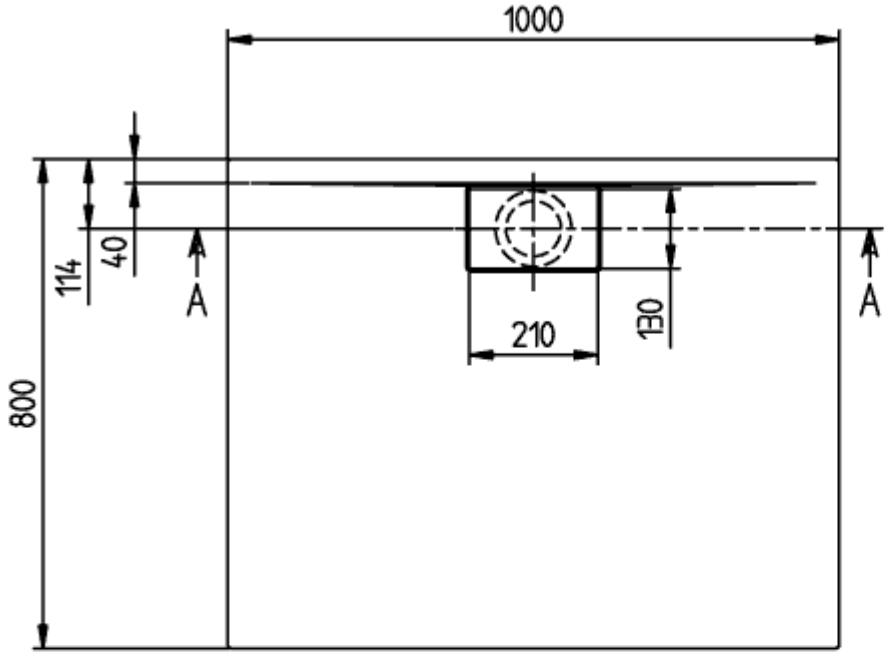

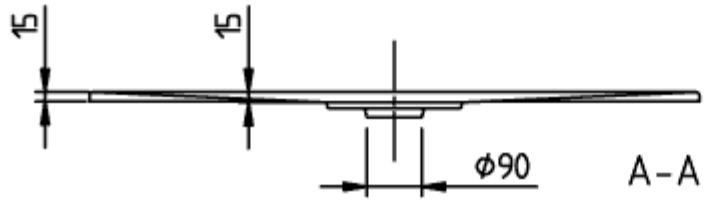

ARCHITECTURA METAL RIM 1000x800 UDA1080ARA215
V02 / 31-03-2021
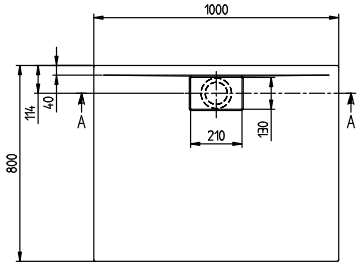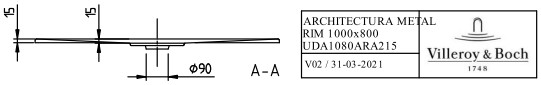
UDA1080ARA215V-RW