SQUARO INFINITY DUSCHKAR FYRKANTIG

PRODUKTINFORMATION

Artikeltitel	Villeroy & Boch Squaro Infinity Duschkar, 1700 x 750 x 40 mm, Stone White
Artikelnummer	UDQ1775SQI2LV-RW
Montering / monteringstyp	Ytmonterad, Hörninstallation, till vänster|Spolkopplingsinstallation
Monteringsanvisningar	Quaryl-duschkaren kan tillskäras av kunden själv enligt monteringsanvisningen. Utförlig film om detta finns på pro.villeroy-boch.
Leveransomfattning	Rektangulärt duschkar, 1 x st. , 1 x avloppspropp i passande matt färg med förkromad list.
Längd i mm	1700
Bredd i mm	750
Höjd i mm	40
Inre djup	15
Kollektion	Squaro Infinity
Material	Quaryl®
Färg, namn	Stone White
Övriga material	Utloppslock: Akryl
övriga ytor	Utloppslock: matt
Designutmärkelser	iF Design Award 2016
Form	Fyrkantig
Färgbeteckning	Stone White
andra färgbeteckningar	Utloppslock: Stone White
Antibakteriell yta (med AntiBac)	Nej
Enkel ytrengöring (CeramicPlus)	Nej
Med halkskydd	Nej

TEKNISKA TECKNINGAR

UDQ1775SQI2LV-RW

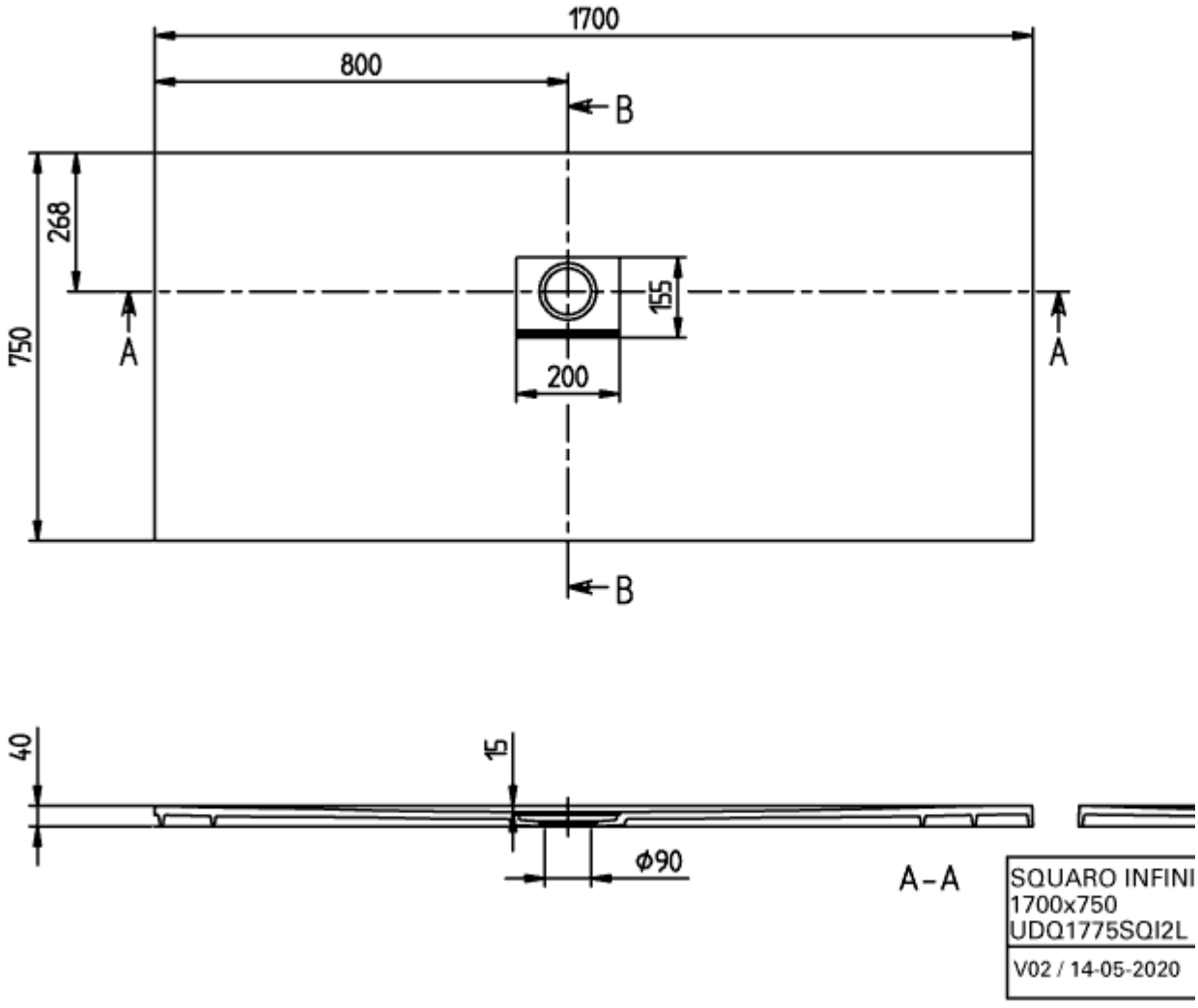
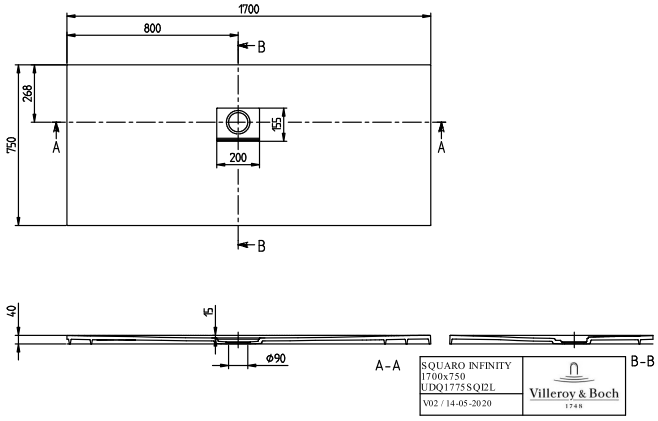
UDQ1775SQI2LV-RW